Ｈ－Ｈ断面図（駐車場部分）

(A1)S=1:100　(A3)S=1:200

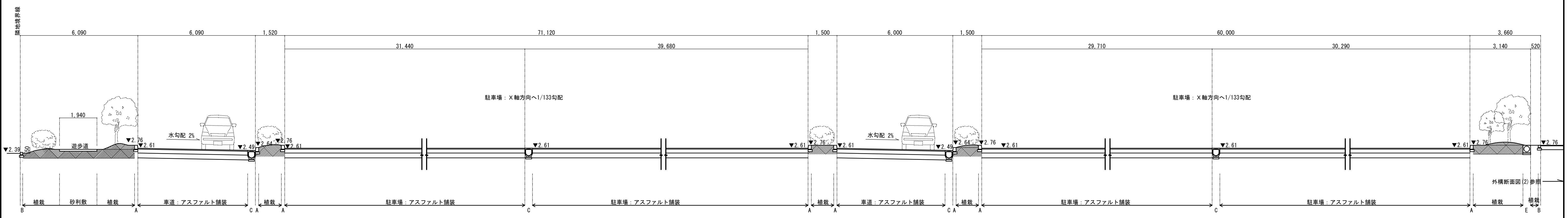
隣地境界線
6,090
6,090
1,520
71,120
31,440
39,680
1,500
6,000
1,500
60,000
29,710
30,290
3,660
3,140
520
駐車場：X軸方向へ1/133勾配
駐車場：X軸方向へ1/133勾配
1,940
遊歩道
水勾配 2%
水勾配 2%
▼2.39
▼2.76
▼2.61
▼2.49
▼2.64
▼2.76
▼2.61
▼2.61
▼2.61
▼2.76
▼2.61
▼2.49
▼2.64
▼2.76
▼2.61
▼2.61
▼2.61
▼2.76
▼2.76
外構断面図(2)参照
植栽
砂利敷
植栽
車道：アスファルト舗装
植栽
駐車場：アスファルト舗装
駐車場：アスファルト舗装
植栽
車道：アスファルト舗装
植栽
駐車場：アスファルト舗装
駐車場：アスファルト舗装
植栽
植栽
B
A
C
A
A
C
A
A
C
A
A
C
A
E
B

Ｉ－Ｉ面図

(A1)S=1:100　(A3)S=1:200

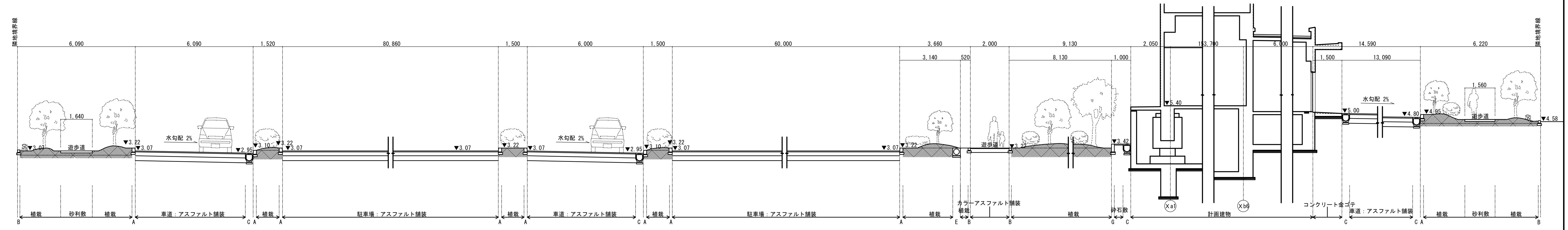
隣地境界線
隣地境界線
6,090
6,090
1,520
80,860
1,500
6,000
1,500
60,000
3,660
3,140
520
2,000
9,130
8,130
1,000
2,050
153,700
6,000
14,590
1,500
13,090
6,220
1,640
遊歩道
水勾配 2%
水勾配 2%
遊歩道
1,560
遊歩道
水勾配 2%
▼3.07
▼3.22
▼3.07
▼2.95
▼3.10
▼3.22
▼3.07
▼3.07
▼3.22
▼3.07
▼2.95
▼3.10
▼3.22
▼3.07
▼3.07
▼3.22
▼3.22
▼3.42
▼5.40
▼5.00
▼4.80
▼4.95
▼4.58
植栽
砂利敷
植栽
車道：アスファルト舗装
植栽
駐車場：アスファルト舗装
植栽
車道：アスファルト舗装
植栽
駐車場：アスファルト舗装
植栽
カラーアスファルト舗装
植栽
植栽
砕石敷
計画建物
コンクリート金ゴテ
車道：アスファルト舗装
植栽
砂利敷
植栽
Xa1
Xb6
B
A
C
A
A
A
C
A
A
A
E
B
B
G
C
C
C
A
B

Ｊ－Ｊ断面図

(A1)S=1:100　(A3)S=1:200

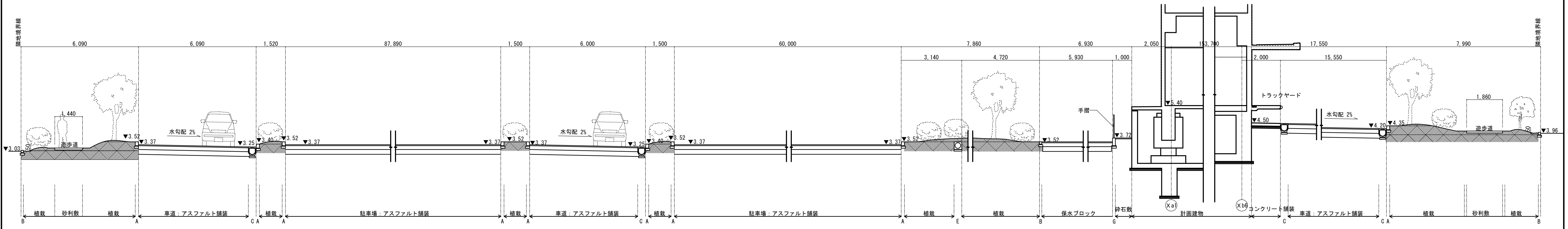
隣地境界線
隣地境界線
6,090
6,090
1,520
87,890
1,500
6,000
1,500
60,000
7,860
3,140
4,720
6,930
5,930
1,000
2,050
153,700
17,550
2,000
15,550
7,990
1,440
遊歩道
水勾配 2%
水勾配 2%
手摺
トラックヤード
水勾配 2%
1,860
遊歩道
▼3.03
▼3.52
▼3.37
▼3.25
▼3.40
▼3.52
▼3.37
▼3.37
▼3.52
▼3.37
▼3.25
▼3.40
▼3.52
▼3.37
▼3.37
▼3.52
▼3.52
▼3.72
▼5.40
▼4.50
▼4.20
▼4.35
▼3.96
植栽
砂利敷
植栽
車道：アスファルト舗装
植栽
駐車場：アスファルト舗装
植栽
車道：アスファルト舗装
植栽
駐車場：アスファルト舗装
植栽
植栽
保水ブロック
砕石敷
計画建物
コンクリート舗装
車道：アスファルト舗装
植栽
砂利敷
植栽
Xa1
Xb6
B
A
C
A
A
A
C
A
A
A
E
B
G
C
C
C
A
B

Ｋ－Ｋ断面図

(A1)S=1:100　(A3)S=1:200

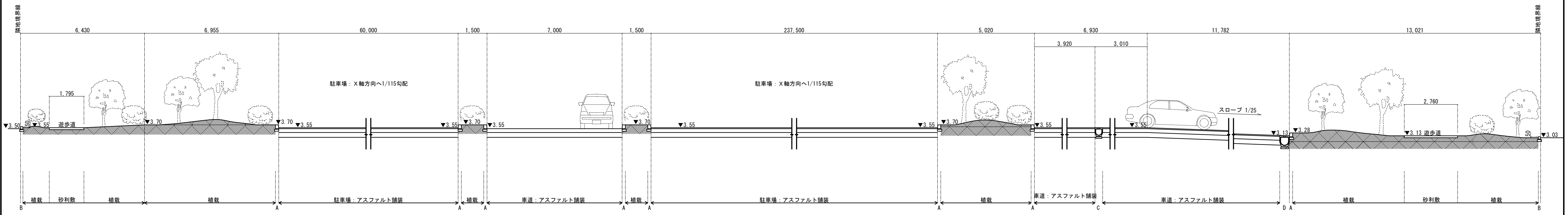
隣地境界線
隣地境界線
6,430
6,955
60,000
1,500
7,000
1,500
237,500
5,020
6,930
3,920
3,010
11,782
13,021
駐車場：X軸方向へ1/115勾配
駐車場：X軸方向へ1/115勾配
1,795
遊歩道
スロープ 1/25
2,760
遊歩道
▼3.50
▼4.55
▼3.70
▼3.70
▼3.55
▼3.55
▼3.70
▼3.55
▼3.70
▼3.55
▼3.55
▼3.70
▼3.55
▼3.55
▼3.13
▼3.28
▼3.13
▼3.03
植栽
砂利敷
植栽
植栽
駐車場：アスファルト舗装
植栽
車道：アスファルト舗装
植栽
駐車場：アスファルト舗装
植栽
車道：アスファルト舗装
車道：アスファルト舗装
植栽
砂利敷
植栽
B
A
A
A
A
A
A
C
D
A
B

凡例

A	歩車道境界ブロック	F	側溝 DO-ALLG400型
B	地先境界ブロック	G	厚150化粧ブロック積
C	側溝 DOA400型・DOAG400型		
D	側溝 DOA500型・DOAG500型		
E	側溝 CSB400型		

株式会社　伊藤喜三郎建築研究所
一級建築士事務所
東京都知事登録番号　第2215号
設計者　服部敬人
一級建築士登録番号　第233078号

設計者

総括責任者	主任技術者	担当者	担当者	担当者
藤野修司 一級建築士 第265775号	田中久理 一級建築士 第315334号	大室真悟	石田さやか	中川達也
担当者 小河内陽雄 一級建築士 第150106号				

件名	豊見城中央病院移転新築工事	Job-No. 14040
図名	外構断面図－3	意匠
縮尺	1/50(A1) 1/100(A3) 1/10(A1) 1/20(A3) 日付 2016/9（平成28年）	13-4

伊藤喜三郎建築研究所